DETAL OK-31
COKÓŁ - ŚCIANA OSŁONOWA

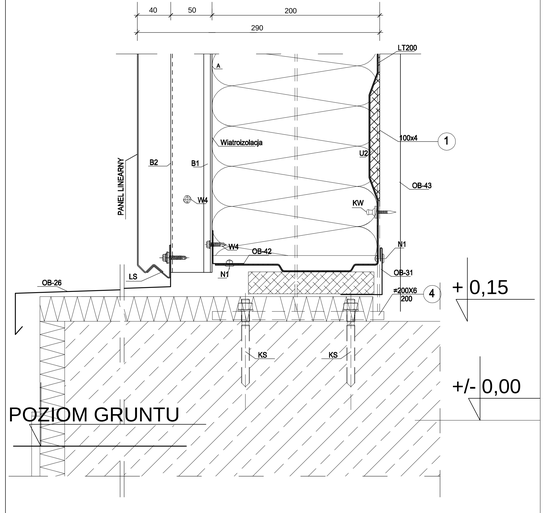

DETAL OK-32
PARAPET OKNA -
ŚCIANA OSŁONOWA

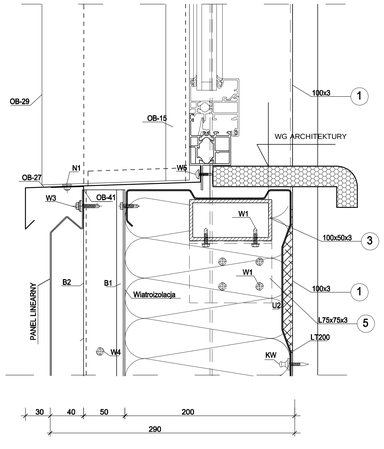

DETAL OK-33
NADPROŻE OKNA -
ŚCIANA OSŁONOWA

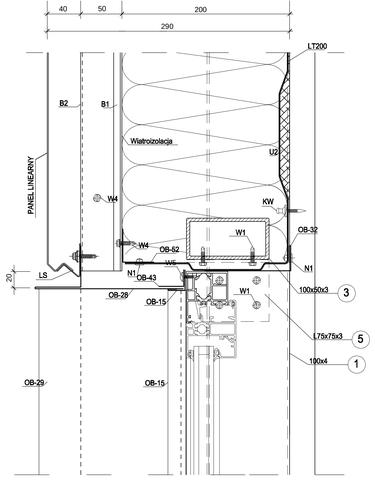

DETAL OK-34
OŚCIEŻNICA OKNA -
ŚCIANA OSŁONOWA

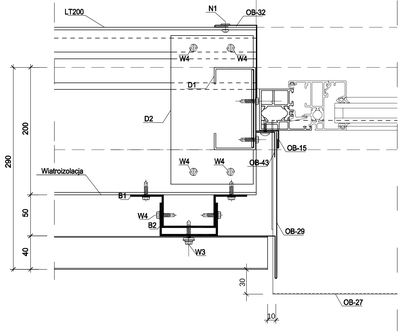

PATORA ARCHITEKTURA FIRMA PROJEKTOWO BUDOWLANA PATORA Sp. z o.o. Sp. Kom. ul. Wiejska 22 tel. 602-69-27-96	*Temat opracowania:* Roboty modernizacyjne w obrębie hali sportowej Miejskiego Ośrodka Sportu i Rekreacji przy ul. Wschodniej 2 w Zgierzu - Etap I.		*rys. nr.* **1:2,5**	*rys. nr.* **20/K**
	Faza: **Projekt wykonawczy**		*Branża:* **Konstrukcja**	*Data:* **08.2016**
Treść rysunku: **Okładzina elewacyjna - detal OK-31 - OK-34**	*Autor:*	*Imię i nazwisko:*	*Nr uprawnień:*	*Podpis:*
	Projektant:	arch. Janusz Patora	435/89/Wł.	
	Współpraca:	inż. Andrzej Badowski	420/88/Wł.	
		arch. Katarzyna Renik		
		arch. Radosław Wardęcki	MAI/069/13	